ქ. თბილისში, თენგიზ შეშელიძის №11-ში არსებული "სოკარ ჯორჯია პეტროლეუმი"-ს ავტოგასამართი კომპლექსის ადმინისტრაციულ შენობაზე მიშენების პროექტი

(კონსტრუქციული ნაწილი)

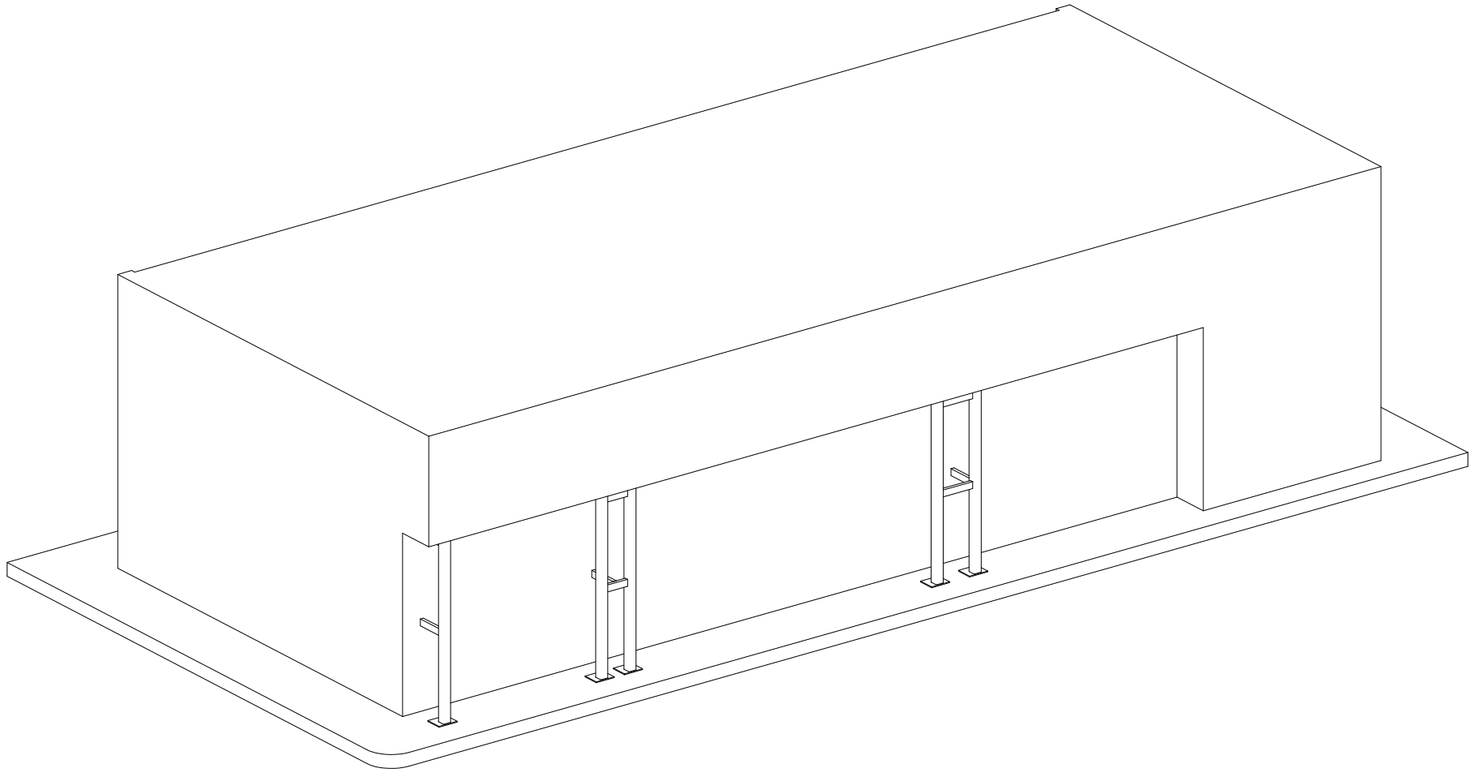

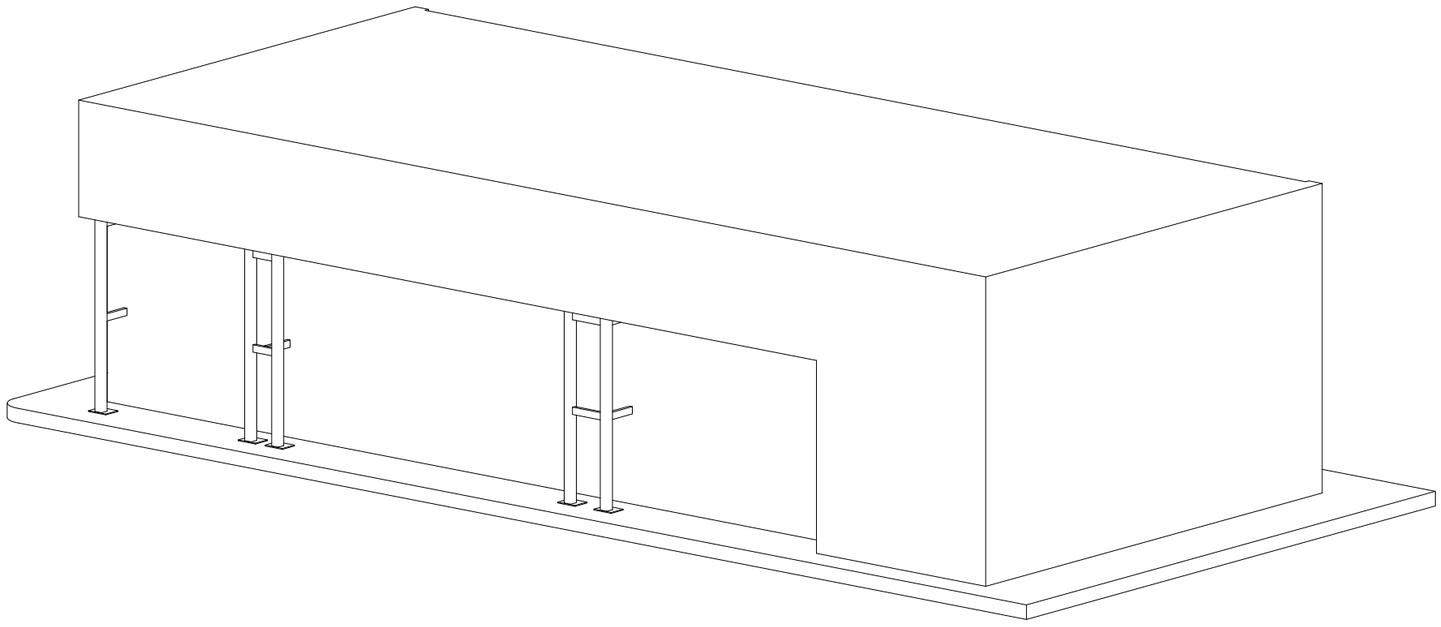

ჩასატანებელი დეტალების განლაგების გეგმა
მ. 1:75

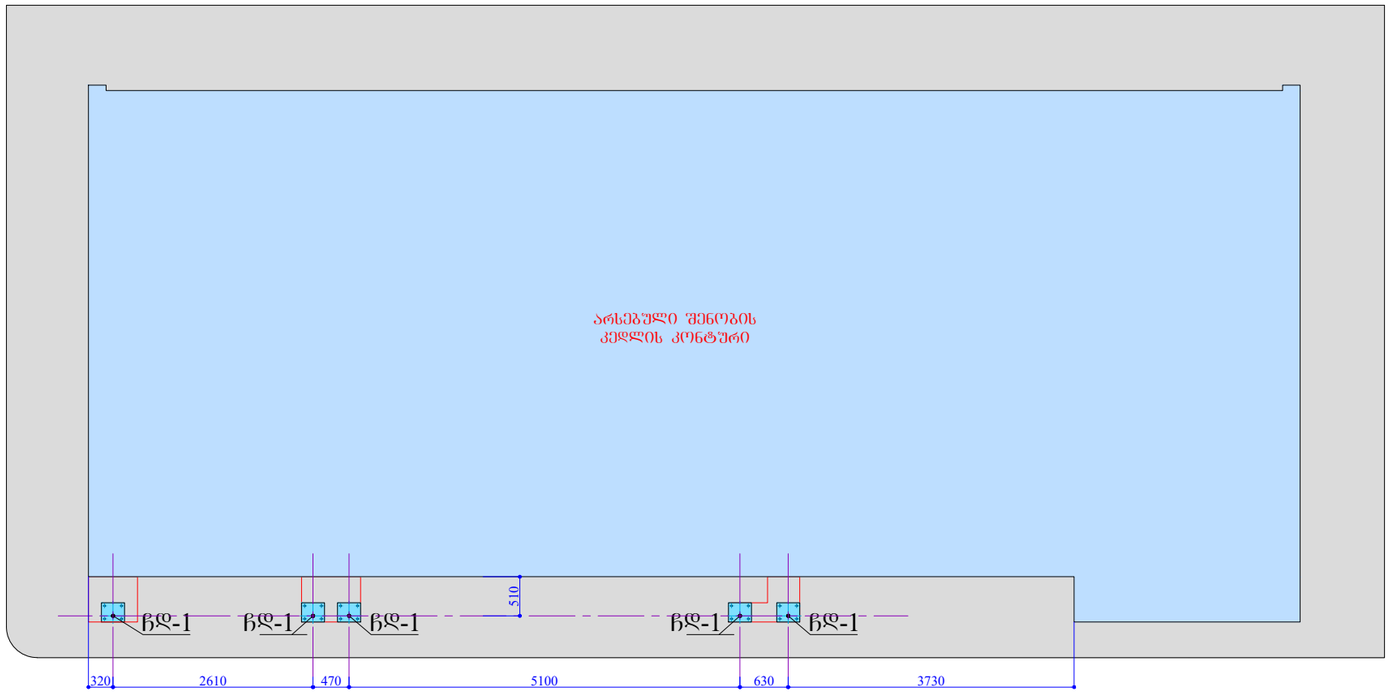

ექსპლიკაცია:
1. ჩდ-1 ------ 5 ცალი.

ჩდ-1 (5-ცალი)
მ. 1:10

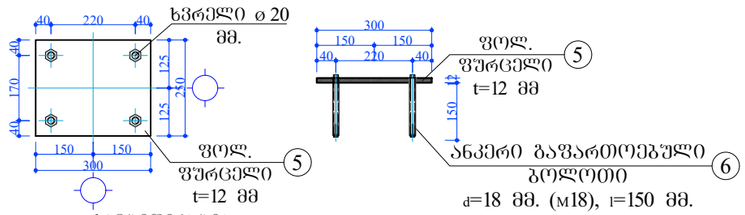

სპეციფიკაცია:
1. ფოლ. წურცელი 12X250X300 მმ. - 6 ცალი. - 0.043ტ.
2. ანკერი გაფართოებული ბოლოთი d=18 მმ. (M18), l=150 მმ. - 20 ცალი.

ფოლადის სვეტების განლაგების გეგმა
მ. 1:75

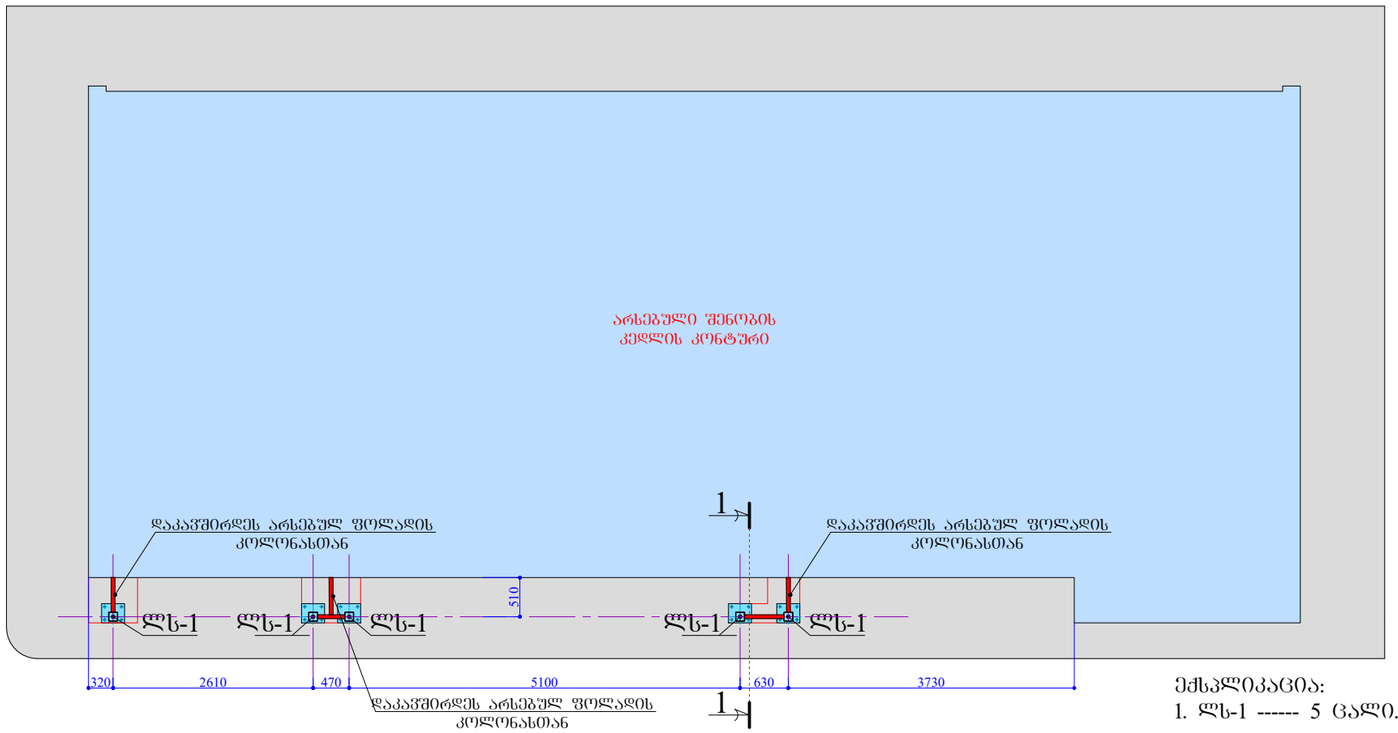

ექსპლიკაცია:
1. ლს-1 ------ 5 ცალი.

ლს - 1 (5-ცალი)
მ. 1:20

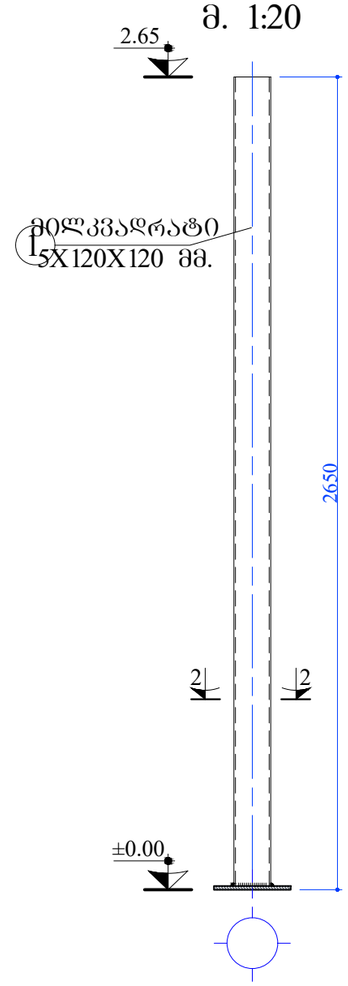

ჭრილი 2-2
მ. 1:20

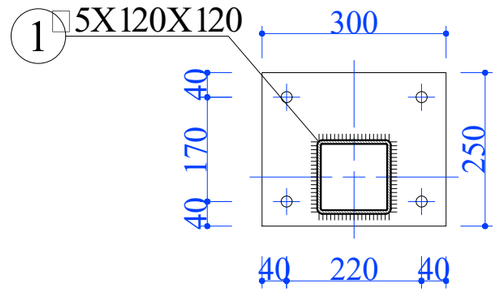

ჭრილი 1-1
მ. 1:50

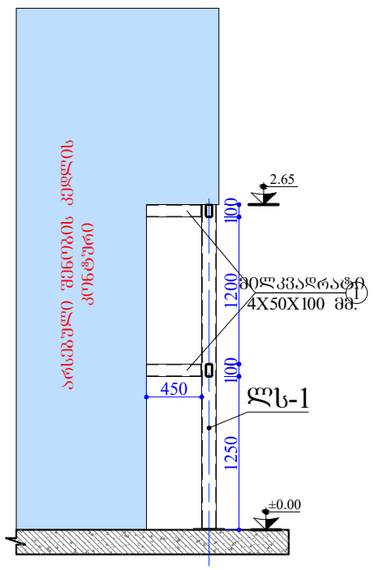

ლითონის ელემენტების სპეციფიკაცია						ელემენტების ამოკრება		
ელემენ.	პოზ.№	კვეთი	L, მმ	n, ცალი	Σ n x L, მ	ელემენტის ტიპი	Σ n x L, მ	მასა, კგ
	1	□ 4X50X100	–	–	8.00	□ 4X50X100	**8.00**	**75.36**
							სულ:	**75.36**

ლითონის ელემენტების სპეციფიკაცია						ელემენტების ამოკრება		
ელემენ.	პოზ.№	კვეთი	L, მმ	n, ცალი	Σ n x L, მ	ელემენტის ტიპი	Σ n x L, მ	მასა, კგ
ლს-1 (5-ცალი)	2	□ 5X120X120	2650	1	2.65	□ 5X120X120	**2.650**	**46.96**
							სულ:	**46.96**
							სულ n=5 ცალისთვის:	**234.79**

შენიშვნა:
1 საპროექტო მთავარი ფასადის წინ განთავსებული საპროექტო კოლონები (ლს-1) დაკავშირდეს არსებული შენობის ფოლადის კოლონებთან და ასევე სახურავის ფოლადის კონსტრუქციასთან ფოლადის ფურცლებით.
2. დამაკავშირებელი ფოლადის ელემენტების სიბრძეები დაზ
ადგილზე არსებული შენობის მოპირკეთების დემონტაჟის შმ
აღნიშნულის შემდგომ ცვლილებები შევიდეს სპეციფიკაციაშ